# Strickanleitung L12_10

**Capejacke**
Größe 36-38, 40-42 und 44-46
Die Angaben für Größe 40-42 und 44-46 stehen in Klammern. Steht nur eine Angabe, so gilt diese für alle Größen.

**Material:** LINIE 12 STREET Fb. 12 (rot) 250 (300/350) g, Stricknadeln Nr. 4, je eine Rundstricknadel Nr. 4, 40 und 100 cm lang.

**Rippenmuster:** 2 M rechts, 2 M links im Wechsel stricken.
**Zackenmuster, M-Zahl teilbar durch 14 + 4 + 2 RM:** Siehe Strickschrift. Es sind nur Hin-R gezeichnet; in den Rück-R M stricken wie sie erscheinen bzw. wie in der Zeichenerklärung angegebenen, U links stricken. Die 1. –14. Rstets wiederholen.
**Glatt links:** In Rd immer links stricken.

**Maschenprobe:**
(Zackenmuster) 26,5 M und 32 R =10 x 10 cm

**Hinweis:** Die Capejacke kann unter-schiedlich getragen werden

**ANLEITUNG**
**Die Capejacke in einem Stück stricken. In der rückwärtigen Mitte beginnen:** 90 (90/104) M anschlagen und für den Bund 1,5 cm = 5 R im Rippenmuster stricken. Dann im Zackenmuster weiterarbeiten. Nach 164 (180/198) cm = 522 (578/634) R ab Bund erneut 1,5 cm = 5 R Rippenmuster stricken. Dann alle M abketten.

**Fertigstellung:** Für den Schalkragen an einer Seite aus den mittleren 111 (119/128) cm 132 (150/172) M mit der Rundstricknadel auffassen und 7,5 cm = 26 R Rippenmuster stricken. M abketten. Das Teil mit der Rückseite nach oben flach auslegen, dann den Anschlag- und den Abkettrand nach innen schlagen, so dass sie aufeinandertreffen. Gegenüber dem Schalkragen die (rückwärtige) Naht von von o bis x (siehe Passzeichen) schließen, also über 8 cm die Anschlag- an die Abkett-R nähen. Das Teil nochmals auslegen, von außen her je 14 (16/18) cm für die Armausschnitte offen lassen und dazwischen die Naht ▲ bis ▲ (siehe Passzeichen) schließen. Aus den Armausschnitten je 72 (84/94) M mit der Rundstricknadel auffassen und 2 Rd glatt links stricken. M abketten.

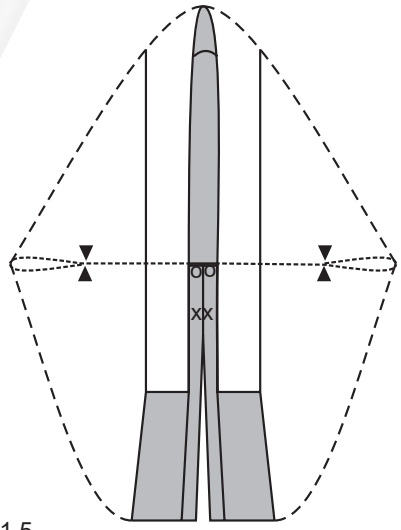


**Strickschrift**

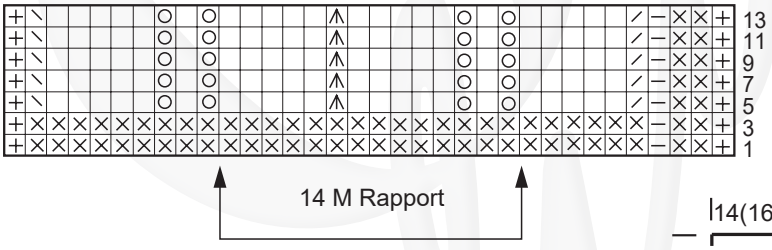


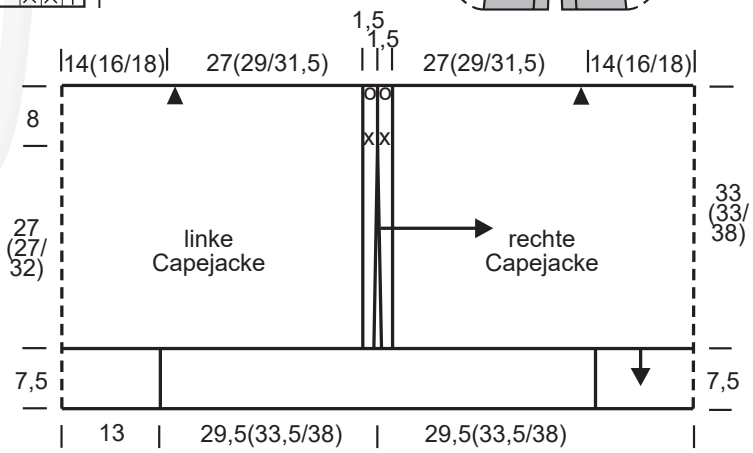


**Zeichenerklärung:**
- ⊞ = RM
- □ = 1 M glatt rechts (Hin-R rechts, Rück-R links stricken)
- ⊟ = 1 M glatt links (Hin-R links, Rück-R rechts stricken)
- ☒ = 1 M kraus rechts (Hin- und Rück-R rechts stricken)
- ⊙ = 1 Umschlag
- ⧸ = 2 M rechts zusammenstricken
- ⧹ = 2 M rechts überzogen zusammenstricken (= 1 M wie zum Rechtsstricken abheben, 1 M rechts stricken, dann die abgehobene M überziehen)
- ⋀ = 3 M rechts verschränkt zusammenstricken